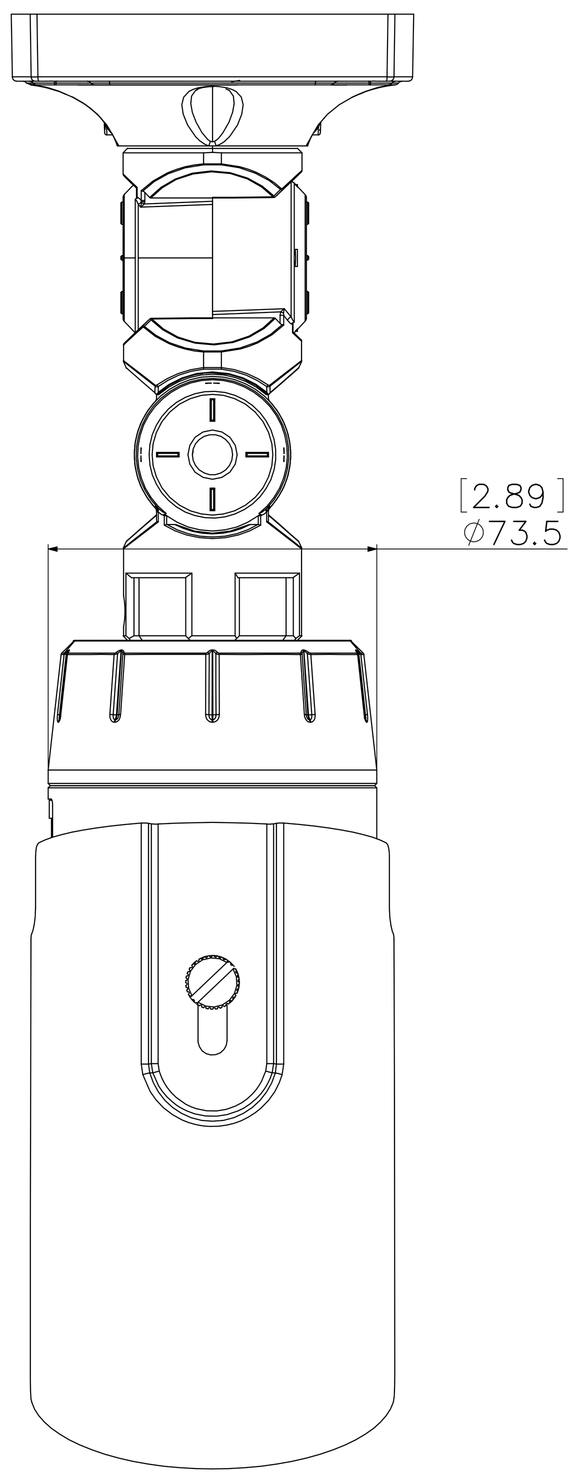

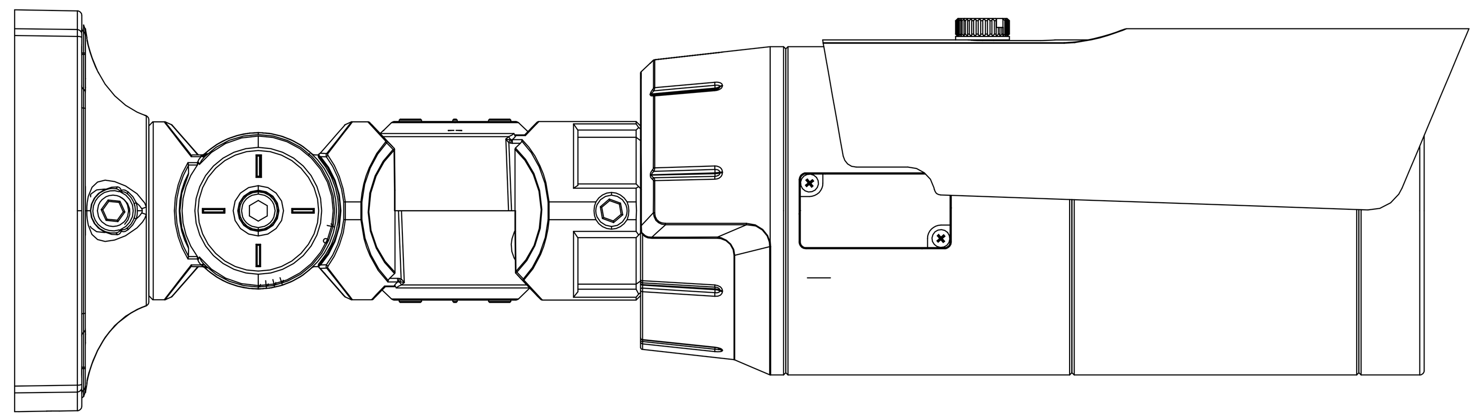

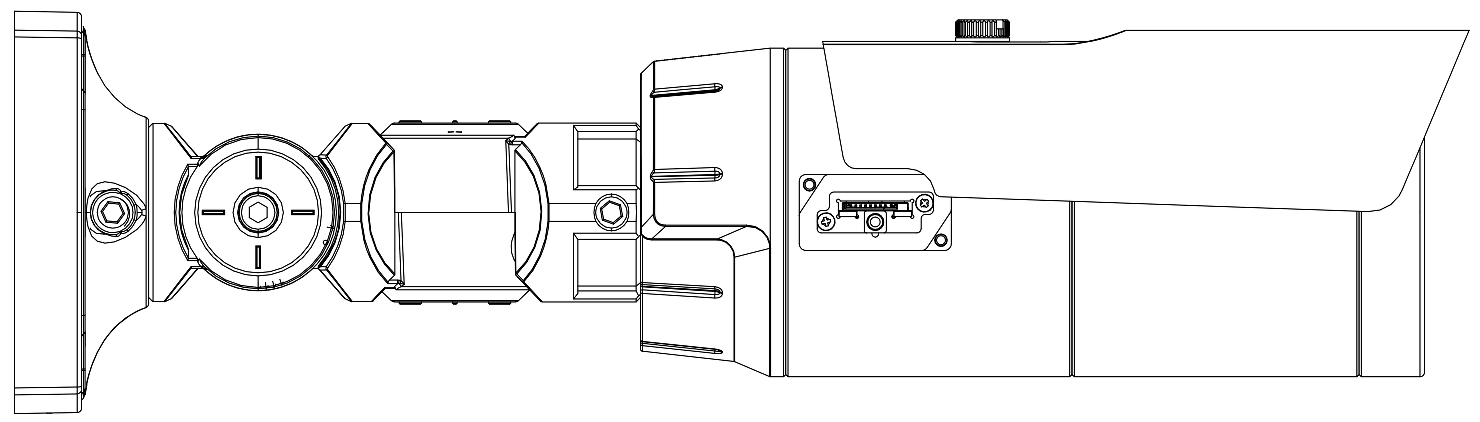

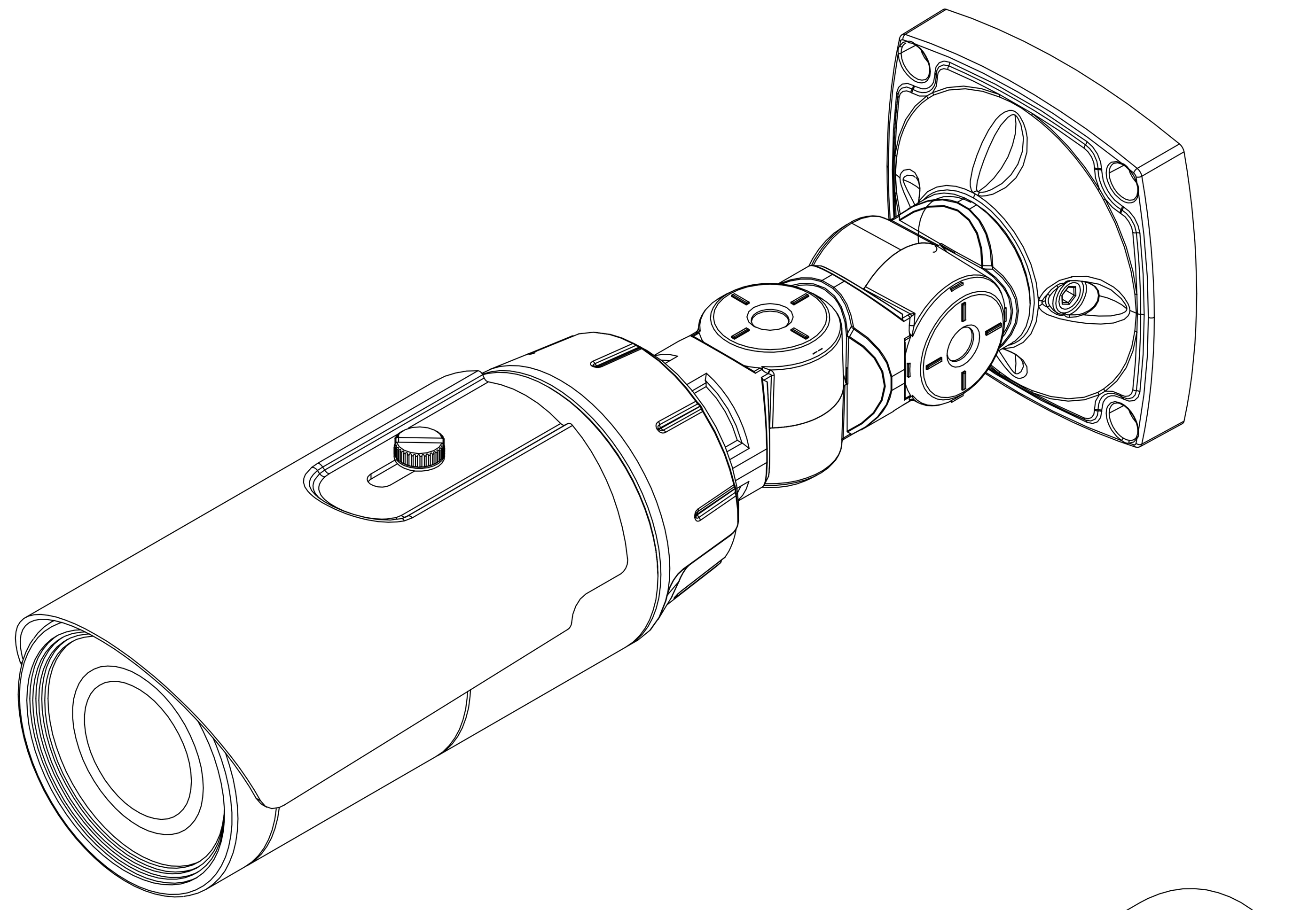

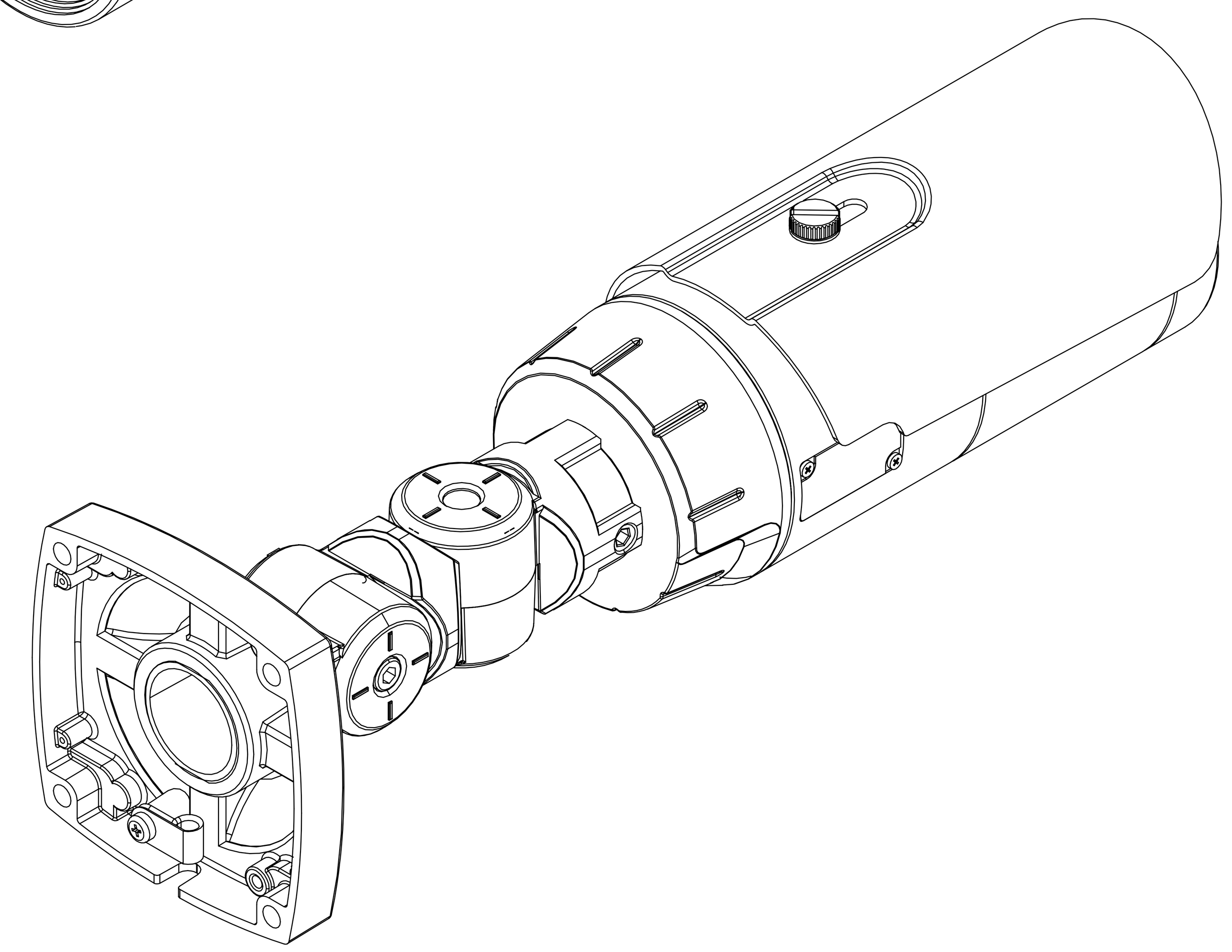

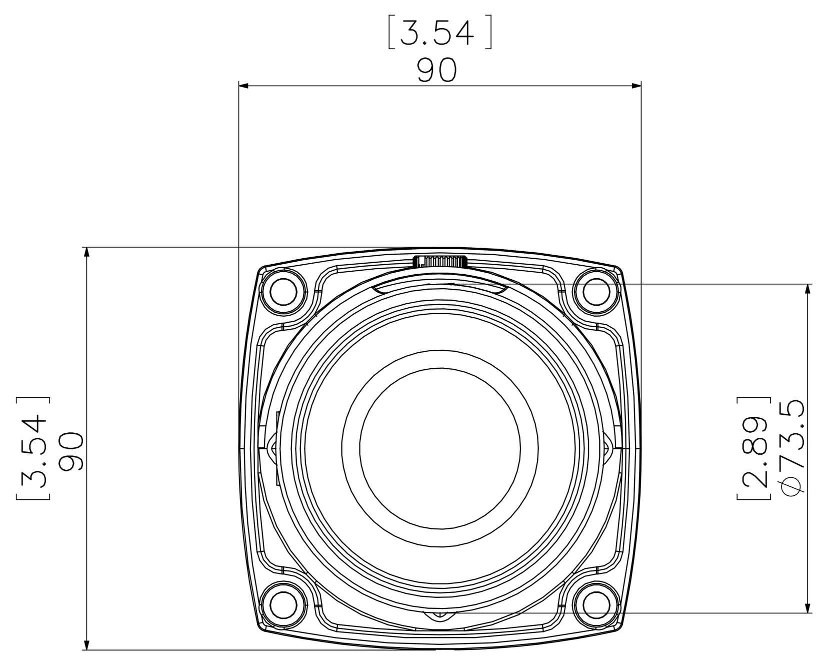

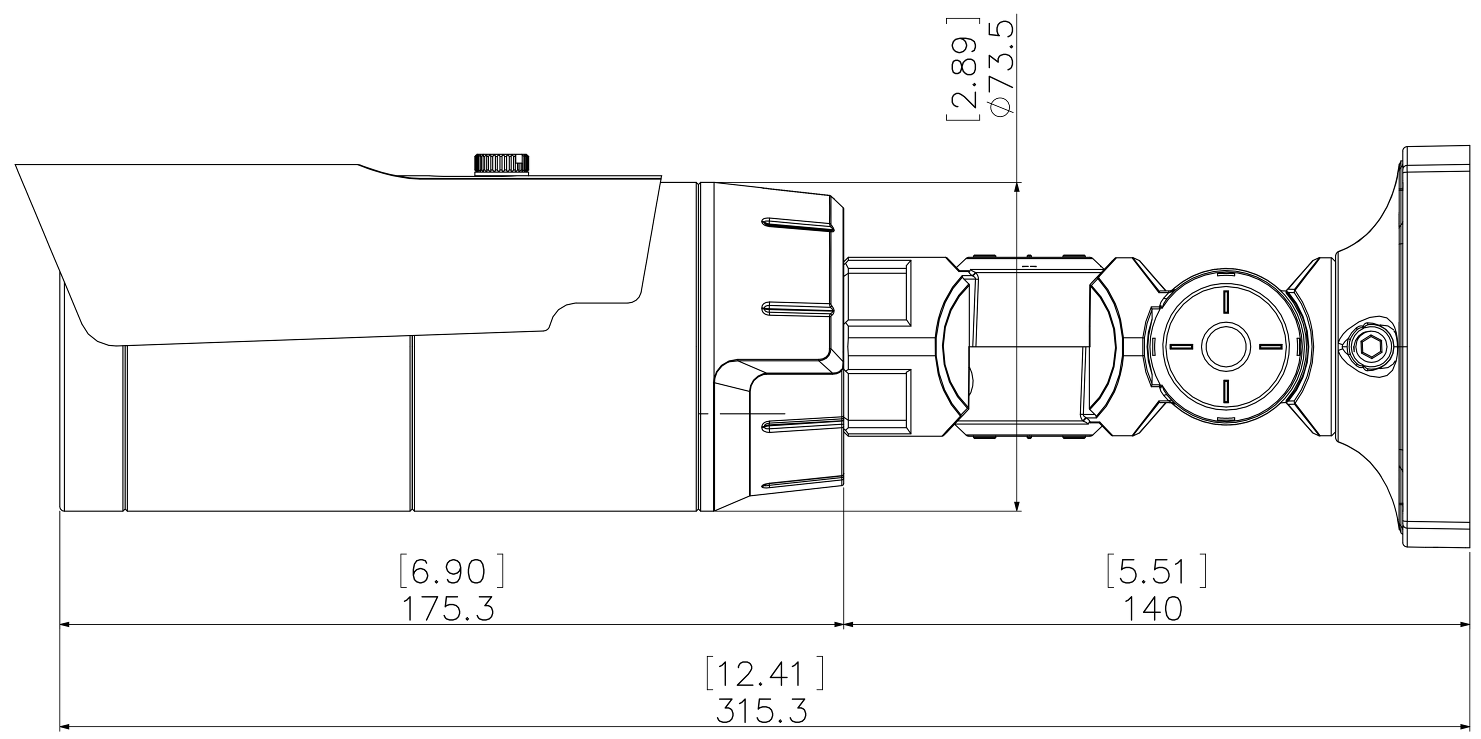

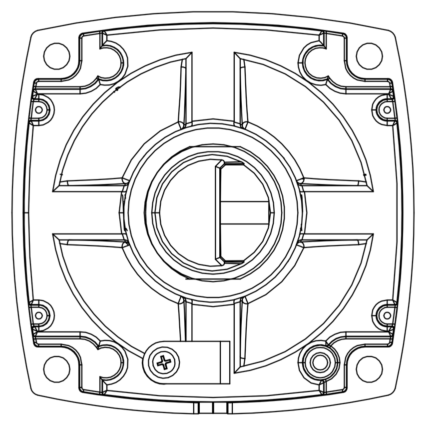

B N : Burr 제거
Ⓡ : C0.3 또는 R0.3 이하
T N : Chip 불가
B S : Burr 면
F N : 표면 처리 불가
N N : 위치 관계 무관
F B : 처리전 치수
F A : 처리후 가공
[ ] : 외관 등급
<=> : 로라 방향

호칭치수 \ 등급	1 급	2 급	3 급	4 급	5 급
4 이하	0.1	0.1	0.1	0.2	0.5
4 ~ 16 이하	0.1	0.1	0.2	0.3	0.8
16 ~ 63 이하	0.1	0.2	0.3	0.5	1.2
63 ~ 250 이하	0.2	0.3	0.5	0.8	1.8
250 ~ 1000 이하	0.3	0.5	0.8	1.2	3.0
1000 ~ 2000 이하		0.8	1.2	1.8	5.0

지정 등급 4 등급 | 각도 ± ° | 지정 공차 범위(±)

사상 ~ ▽ ▽▽ ▽▽▽ ▽▽▽▽ | 척도 1/1

재질 | 열처리 | 표면처리

품명 NC-A620-3MXHS #2

도 번

17.03.23 신규 | 변경인

승인 정경주 | 검도 | 설계 최승관 | 제도 최승관

관계 도번

A0 IDIS CO.,LTD

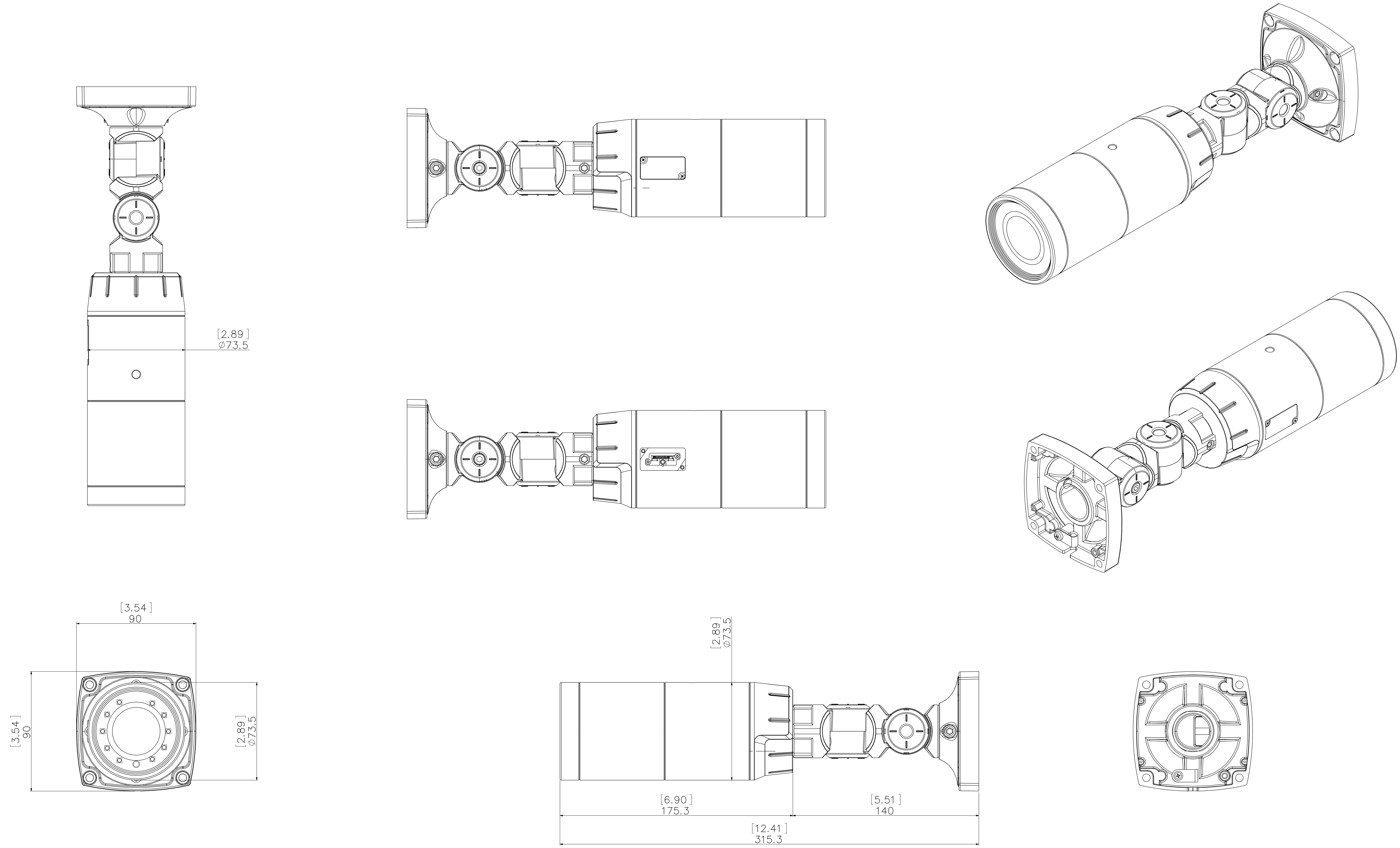

B N : Burr 제거
Ⓡ : C0.3 또는 R0.3 이하
T N : Chip 불가
B S : Burr 면
F N : 표면 처리 불가
N N : 위치 관계 무관
F B : 처리전 치수
F A : 처리후 가공
[ ] : 외관 등급
<=> : 로라 방향

지정 등급	4 등급		각도	± °	
지정 공차 범위(±)					
호칭치수 \ 등급	1 급	2 급	3 급	4 급	5 급
4 이하	0.1	0.1	0.1	0.2	0.5
4 ~ 16 이하	0.1	0.1	0.2	0.3	0.8
16 ~ 63 이하	0.1	0.2	0.3	0.5	1.2
63 ~ 250 이하	0.2	0.3	0.5	0.8	1.8
250 ~ 1000 이하	0.3	0.5	0.8	1.2	3.0
1000 ~ 2000 이하		0.8	1.2	1.8	5.0

변경인

승인 | 검도 | 설계 | 제도

관계

도번

사상 ~ ▽.▽▽.▽▽▽.▽▽▽▽

척도 1/1

재질

열처리

표면처리

품명 NC-A620-3MXHS #2

도번

A0 IDIS CO.,LTD